Electrolux PROFESSIONAL

LiberoPro
Induktionshäll, 1-fas, 1 värmezon

Produkt #

Modell #

Namn #

SIS #

AIA #

600877 (E1HDEEOMCS) Induktionshäll, LiberoPro Line, 1 värmezon

Kort specifikation

Pos.

Induktionshäll i bänkmodell med 4 kantsidor i rostfritt stål (AISI 304) och en 4 mm tjock och robust glaskermanikhäll. Anslutning med 1-fas. Touch skärm för maximal synlighet med iställningar för effekt och timer. Tvåfärgat användargränssnitt (vitt och rött) gör det enklare att läsa av skärmen. Låsfunktion som gör att dina inställningar inte kan ändras av misstag under tillagning. Digitalt meddelande som varnar för het yta. Automatisk omkonfigurering och snabb värmeöverföring vid kontakt med kokkärl avsedda för induktionshällar. Lämplig för kastruller och pannor med en diameter på 120 mm till 340 mm. IPx4 vattenskydd. Inklusive 4 fötter. Utformad för LiberoPro Duo-funktion för automatisk reglering av LiberoPro Point-fläkthastighet enligt tillagningsintensiteten.

.

Huvudfunktioner

- För bänkinstallation.
- Förseglad kraftig tillagningsyta i glaskeramik, 4 mm tjock.
- Tvåfärgat användargränssnitt (vitt och rött) gör det enklare att läsa av skärmen.
- Snabb värmeöverföring direkt till kastrullen, ingen värme slipper ut externt.
- Automatisk avkänning av kokkärl, effektverföring endast när det finns ett kokkärl på plats.
- Touch display för maximal synlighet.
- Effektnivå justerbar från 1 till 10.
- Timerfunktion som automatiskt stänger av värmezonen vid slutet av den inställda tiden.
- Lämplig för kastruller och pannor med en diameter på 120 mm till 340 mm.
- Självdiagnossystem: En errorkod visas på displayen (Exxx) om något inte fungerar.
- Utformad för LiberoPro Duo-funktion för automatisk reglering av LiberoPro Point-fläkthastighet enligt tillagningsintensiteten.

Konstruktion

- Med 4 kantsidor i rostfritt stål (AISI 304).
- Luftfiltret är enkelt att ta bort vid rengöring.
- Inkl 4 fötter och kabel med kontakt.
- IPX4-intyg för vattentålighet.

Hållbarhet

- [NOT TRANSLATED]

Övriga Tillbehör

- Stekpanna i rostfritt med handtag i rostfritt. Diam=200 mm PNC 653596 ❑
- Stekpanna i rostfritt med handtag i rostfritt. Diam=240 mm PNC 653597 ❑
- Stekpanna i rostfritt med handtag i rostfritt. Diam=280 mm PNC 653598 ❑
- Grillplatta, räfflad, för induktion 1 zon PNC 653618 ❑

LiberoPro
Induktionshäll, 1-fas, 1 värmezon

Topp

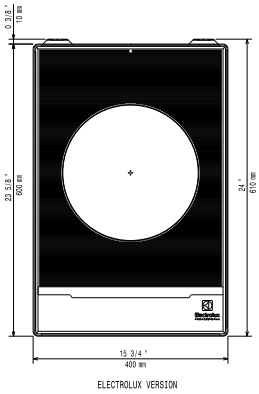

Sida

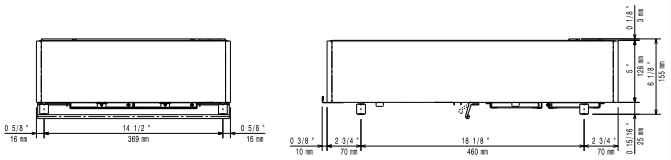

EI = Elektrisk anslutning
EO = Eluttag

Other

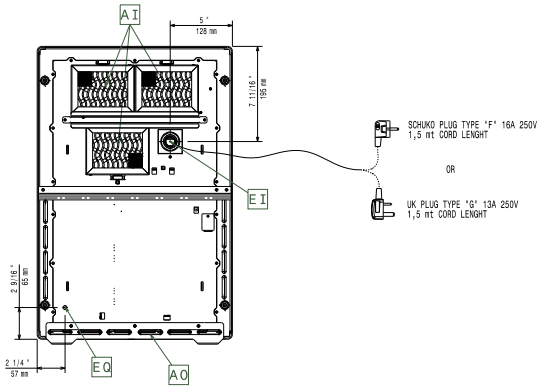

Elektricitet

Spänning:	
600877 (E1HDEEOMCS)	220-240 V/1N ph/50-60 Hz
Total watt:	3.5 kW
Stickkontakt typ:	CE-SCHUKO
Minsta amperebehov:	13A

Viktig information

Yttermått, bredd	400 mm
Yttermått, djup	600 mm
Yttermått, höjd	152 mm
Nettovikt:	19.5 kg

Företaget förbehåller sig rätten att göra ändringar i de produkter utan föregående meddelande.